Nissan NV400 MultiCab

Die Symbiose aus Personen- und Warentransport

Snoeks Automotive

Inhalt

Snoeks MultiCab	4
Ausführung Comfort	6
Ausführung Luxus	8
Zubehör	10
Verfügbarkeit und Abmessungen	14
Spezifikationen und Optionen	16
Probefahrt	18

MultiCab

Der Allrounder für Arbeit und Freizeit

Durch den Einbau einer zweiten Sitzreihe mit integrierter Trennwand können Sie Ihren geschlossenen Kastenwagen jederzeit in eine MultiCab umbauen lassen. Die ideale und sichere Lösung für den kombinierten Transport von Mensch und Material.

Sicher. komfortabel und effizient.

Selbstverständlich erfüllen unsere Umbauten die strengsten europäischen Anforderungen auf dem Gebiet der Sicherheit. So sind alle Sitzplätze mit 3-Punkt-Sicherheitsgurten und in Höhe und Neigung verstellbaren Kopfstützen ausgestattet.

Auch die Trennwand erfüllt die strengsten europäischen Anforderungen (ISO 27956). Dies bietet Sicherheit bei verrutschender Ladung und schützt die Insassen vor Staub, Schmutz und Gerüchen aus dem Laderaum.

Bei der Entwicklung der MultiCab hat auch das Design eine wichtige Rolle gespielt. Durch die formschöne ABS-Trennwand wird der Laderaum vom Passagierraum getrennt.

Snoeks MultiCab

Die Eckpfeiler unserer Entwicklung

Design

Verbraucher erkennen bei unseren Umbauten keinen Unterschied zum Original-Design. Alle Produkte sind vollständig auf das jeweilige Fahrzeug-Design der Hersteller abgestimmt. Struktur und Farbe der verwendeten Materialien, wie Stoffe und Kunststoffteile, passen ausnahmslos zu den vorhandenen Originalmaterialien.

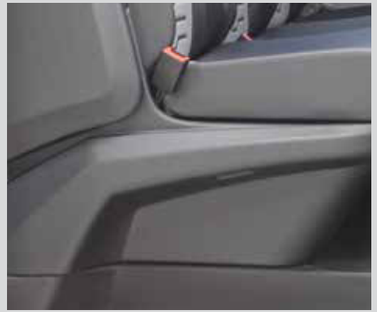

Sicherheit

Alle Produkte erfüllen die höchsten europäischen Anforderungen in puncto Sicherheit. Unsere Sitze sind mit zugelassenen 3-Punkt-Sicherheitsgurten und verstellbaren Kopfstützen ausgestattet. Unsere Trennwände bieten den Insassen größtmöglichen Schutz im Falle verrutschender Ladung.

Komfort

Snoeks hat jahrzehntelange Erfahrung in der Entwicklung und Konstruktion von Sitzbänken. Durch hohe Qualität, Sicherheit, Design und Sitzkomfort verbessern wir das Wohlbefinden der Nutzer. Die ergonomische Form der Sitze unterstützt den Körper. Es stehen viele zusätzliche Features wie Isofix, Armlehnen, verschiebbare Sitze und Sitzheizung zur Verfügung.

Funktionalität

Die MultiCab ist die optimale und effiziente Kombination für die gleichzeitige Beförderung von Personen und Ladung. Einzigartig ist der zusätzliche Laderaum unter der hinteren Sitzbank, welcher sich hervorragend für den Transport längerer Gegenstände eignet. Um die Funktionalität weiter zu erhöhen, bietet Snoeks Optionen wie praktische Staufächer, USB-Steckbuchsen und LED-Leselampen im Passagierraum.

Einfache Montage

Alle Snoeks Modifikationen werden jeweils exklusiv für ein Automodell entwickelt, so dass stets eine ausgezeichnete Passform gewährleistet ist. Unser Ziel ist es, das hochwertige Verarbeitungsniveau der Hersteller zu realisieren. Für den Einbau unserer Produkte nutzen wir so weit wie möglich die bereits im Fahrzeug vorhandenen Verbindungspunkte.

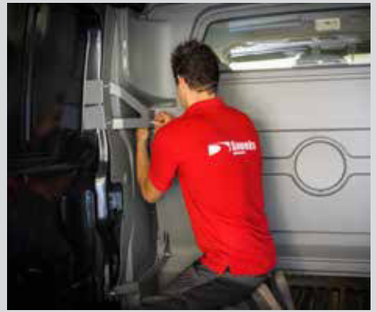

1

2

3

4

5

MultiCab

Comfort

Beim MultiCab Comfort stehen Sicherheit und Funktionalität an erster Stelle. Die MultiCab bietet maximal sieben Personen Platz und im verbleibenden Laderaum können Sie problemlos alle benötigten Materialien und Gerätschaften unterbringen.

Alle Sitzplätze sind mit zugelassenen 3-Punkt-Sicherheitsgurten gemäß europäischer Norm ausgerüstet. Der Stoffbezug der Sitzbank ist selbstverständlich der Gleiche wie auf den Vordersitzen.

Die Kombination einer komfortablen Sitzbank mit dauerhaften Materialien gibt der MultiCab alle Eigenschaften für eine intensive Nutzung.

1) In Höhe und Neigung verstellbare Kopfstützen

2) 3-Punkt-Sicherheitsgurte auf allen Sitzpositionen

3) Bankring mit Ablagefach

4) MDF-Dachhimmel, grau

5) Durchlademöglichkeit unter dem Boden

1

2

3

4

5

MultiCab

Luxus

Die Luxus-ausführung erfüllt alle Anforderungen, die man an eine MultiCab stellen kann. Durch die Wahlmöglichkeit zwischen einer Sitzbank oder verstellbaren Einzelsitzen können bis zu sieben Personen komfortabel reisen.

Die schöne und luxuriöse Verarbeitung der MultiCab passt sich perfekt dem Originaldesign Ihres Fahrzeuges an, wobei Sie fast vergessen werden, dass es sich hier um einen Transporter handelt.

Oftmals wird die Luxusausführung von Unternehmern gewählt, die sowohl geschäftlich als auch privat nur das Beste wählen.

1) *In Höhe und Neigung verstellbare Kopfstützen*

2) *3-Punkt-Sicherheitsgurte auf allen Sitzpositionen*

3) *Staufach und 12 Volt-Anschluss*

4) *LED-Spots mit An/aus-Schalter*

5) *ABS-Radkastenverkleidung, optional*

Zubehör

Komplettieren Sie Ihre MultiCab

Jede Snoeks MultiCab wird mit einer sehr reichhaltigen Standardausrüstung geliefert. Doch Sie können die MultiCab Ihrer Wahl ganz nach Ihren Wünschen mit verschiedenen Zubehörteilen weiter vervollständigen.

Auf dieser Seite finden Sie eine Auswahl der beliebtesten Zubehörteile. Sehen Sie sich alle Möglichkeiten im Kapitel ‘Spezifikationen und Optionen’ an oder fragen Sie Ihren Vertragshändler nach den Möglichkeiten.

1) *Roofpacker aus Aluminum*

2) *Zurrschienen mit flexiblen Zurrösen*

3) *Boden Professional mit Quick-Fix-System, grau*

4) *4er-Sitzbank mit Sitzstoff*

5) *ABS-Radkastenverkleidung, geräuschhemmend*

Nissan NV400 MultiCab

Die Symbiose aus Personen- und Warentransport

Verfügbarkeit und Abmessungen MultiCab

Comfort | Luxus

	L1 FWD		L2 FWD		L3 FWD		L3 RWD		L4 RWD	
SCHIEBETÜR										
Schiebetür rechts	-	-	■	■	■	■	■	■	■	■
Schiebetür links	-	-	■	-	■	-	■	-	■	-
Schiebetür links und rechts	-	-	■	-	■	-	■	-	■	-
FENSTER										
Werkseitige Fenster (getönt)	-	-	■	■	■	■	■	■	■	■
Werkseitige Fenster (Öffnung)	-	-	■	-	■	-	■	-	■	-
Keine Fenster ab Werk	-	-	■	■	■	■	■	■	■	■
ANDERE										
Beifahrersitz	-	-	■	■	■	■	■	■	■	■
Beifahrerbank	-	-	■	■	■	■	■	■	■	■
DACHHÖHE										
H1	-	-	-	-	-	-	-	-	-	-
H2	-	-	■	■	■	■	■	■	■	■
H3	-	-	■	-	■	■	■	■	■	■

■ Verfügbar
- Nicht erhältlich
FWD Front Wheel Drive
RWD Rear Wheel Drive

Bitte prüfen Sie anhand der Konfiguration die Verfügbarkeit des Umbausatzes.

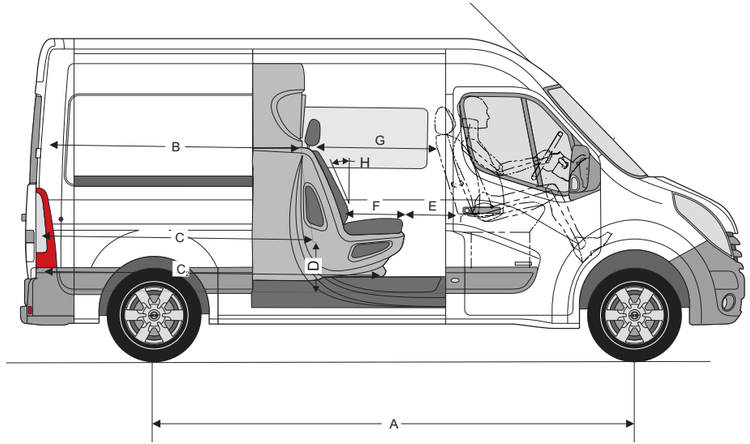

	A	B	C	C2	D*	E**	F	G**	H
L1H1 FWD	3182	1550	1680	2130	400	360	440	870	22°
L1H2 FWD	3182	1550	1680	2130	400	360	440	870	22°
L2H2 FWD	3682	2080	2180	2630	400	360	440	870	22°
L3H2 / L3H3 FWD	4332	2700	2830	3280	400	360	440	870	22°
L3H2 / L3H3 RWD	3682	2700	2830	3280	300	360	440	870	22°
L4H2 / L4H3 RWD	4332	3350	3480	3930	300	360	440	870	22°

Alle Maßangaben in Millimeter

* Vollständige Laderaumlänge verfügbar auf 1220mm x 160 mm (FWD) oder 1220mm x 60 mm (RWD)
** Maßangabe i.V.m. fester Beifahrer-Doppelsitzbank.

Spezifikationen und Optionen

	Comfort	Luxus
ABS-TRENNWAND MIT INTEGRIERTEM SICHERHEITSFENSTER		
Bankring mit Ablagefach, Durchlademöglichkeit unter dem Boden	■	■
Ablagefach in der Trennwand, schiebetürseitig	■	■
Demontage Original-Trennwand B-Säule, inkl. Austausch der B-Säulenverkleidungen	■	■
SITZBANK		
3er-Sitzbank mit Sitzstoff im Original-Design der vorderen Sitze	■	■
3er-Sitzbank inkl. Armlehnen mit Sitzstoff im Original-Desin der vorderen Sitze	o	o
4er-Sitzbank mit Sitzstoff im Original-Design der vorderen Sitze	o	o
In Höhe und Neigung verstellbare Kopfstützen	■	■
3-Punkt-Sicherheitsgurte auf allen Sitzpositionen	■	■
BODEN		
Boden auf gleicher Höhe wie Vorkabine	■	■
Luxuriöse Einstiegsverkleidung Kunststoff schwarz	■	■
Bodenbelag vor der 2.Sitzreihe Gummi (soft touch)	■	-
Bodenbelag vor der 2.Sitzreihe Teppich	-	■
SEITENWANDVERKLEIDUNGEN		
Linke Seitenwand mit werkseitiger halbhoher MDF-Verkleidung	■	-
Schiebetür mit werkseitiger halbhoher MDF-Verkleidung H2 und H3	■	-
Schiebetür mit werkseitiger halbhoher MDF-Verkleidung	■	-
Vollständige ABS-Verkleidung linke Seitenwand, inkl. Aschenbecher, Becherhalter und Ablagefächer	-	■
Untere Seitenverkleidung mit Staufach und 12 Volt-Anschluss	-	■
Vollständige ABS-Verkleidung rechte Schiebetür, inkl. Ablagefächer	-	■
DACHHIMMEL		
MDF-Dachhimmel, grau	■	-
Stoffbezogener ABS-Dachhimmel inkl. LED-Spots mit An/aus-Schalter (3 Stück), analog dem Vorhimmel	-	■

	Comfort	Luxus
FENSTER		
Festes Seitenfenster links und / oder rechts, getönt	▲	▲
LADERAUMVERKLEIDUNGEN		
Boden Professional (10 mm, 100% Buche) mit Quick-Fix-System, grau	o	o
Aluminium-Leiste für Boden im Heckbereich	o	o
Seitenverkleidungen Basic (4 mm, HDF), grau	o	o
Seitenverkleidungen Professional (4 mm Furniersperrholz), grau	o	o
Zurrschienen mit flexiblen Zurrösen	o	o
ABS-Radkastenverkleidung, geräuschhemmend	o	o
DACHTRÄGER		
Roofpacker aus Aluminum inkl. Leiterrolle und Spoiler	o	o

■ Standard
- Nicht erhältlich
o Optional
▲ Aufpreispflichtig (in Abhängigkeit von der Grundkonfiguration des Basisfahrzeuges)

Anmerkungen:
Das Quick-Fix-System dient der Befestigung des Laderaumbodens über die Zurrösen. Die Original-Verzurrösen bleiben im Boden versenkt verfügbar.

Probefahrt

Erfahren Sie selbst den Komfort

Eine Probefahrt ist die weitaus beste Methode, die MultiCab zu finden, die zu Ihnen passt. Erfahren Sie selbst den Komfort, die Wirtschaftlichkeit und den Nutzen des Nissan NV400 MultiCab.

Ein Termin für eine Probefahrt ist schnell vereinbart. Ihren Nissan-Vertragshändler in Ihrer Nähe finden Sie ganz einfach auf der Website www.nissan.de.

SA 160324

Inhalt unverbindlich. Änderungen der Spezifikationen und Ausführungen vorbehalten.

Diese Broschüre ist eine deutsche Ausgabe. Die gezeigten Abbildungen können vom Standard-Lieferprogramm abweichen. Für weitere Informationen rufen Sie uns bitte unter +49 6508 9179 888 an oder schreiben Sie uns eine E-Mail: info@snoeks.de

Snoeks Automotive B.V.
Haverstraat 19
NL-2150AE Nieuw-Vennep
Die Niederlande

info@snoeks.de
www.snoeks.de

Program and Dimensions

Pricelist 2017 - EU - Nissan NV400

Comfort | Luxury

	L1 FWD		L2 FWD		L3 FWD		L3 FWD		L4 RWD	
SLIDING DOOR										
Sliding door right	-	-	■	■	■	■	■	■	■	■
Sliding door left	-	-	■	-	■	-	■	-	■	-
Sliding door left and right	-	-	▲	-	▲	-	▲	-	▲	-
WINDOWS										
Factory fitted windows (non opening)	-	-	■	■	■	■	■	■	■	■
Factory fitted windows (opening)	-	-	■	-	■	-	■	-	■	-
No factory fitted windows	-	-	▲	▲	▲	▲	▲	▲	▲	▲
OTHER										
Co-driver's seat	-	-	■	■	■	■	■	■	■	■
Co-driver's bench	-	-	■	■	■	■	■	■	■	■
ROOF HEIGHT										
H1	-	-	-	-	-	-	-	-	-	-
H2	-	-	■	■	■	■	■	■	■	■
H3	-	-	■	-	■	■	■	■	■	■

■ Available
▲ Available for an additional charge
\- Not available

FWD = Voorwielaandrijving
RWD = Achterwielaandrijving

Please check above configurations to determine availability.

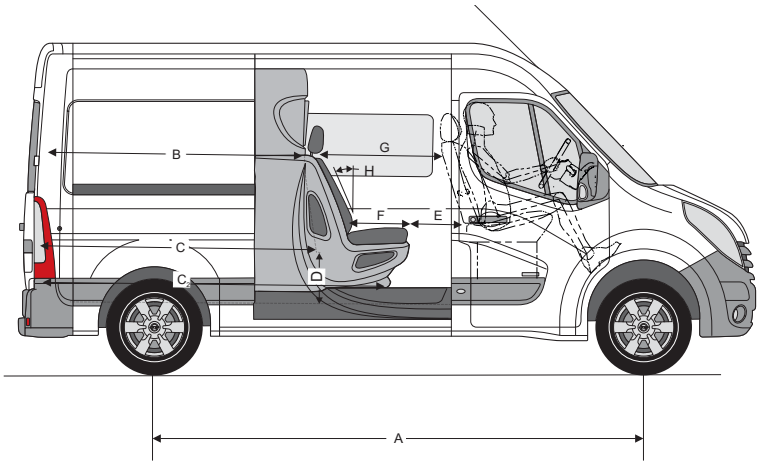

	A	B	C	D*	E*	F	G**	H
L1H1 / L1H2 FWD	3182	1550	1680	400	360	440	870	22°
L2H2 FWD	3682	2080	2180	400	360	440	870	22°
L3H2 / L3H3 FWD	4332	2700	2830	400	360	440	870	22°
L3H2 / L3H3 RWD	3682	2700	2830	300	360	440	870	22°
L4H2 / L4H3 RWD	4332	3350	3480	300	360	440	870	22°

All dimensions are in millimeters

* Loading floor available for items with size 1220mm x 160 mm (FWD) or 1220mm x 60 mm (RWD)
** Measured in relation to fixed co-driver's bench.

No rights can be derived from this publication

Standard features and Options

Recommended List Prices 2017 - EU - Nissan NV400

Snoeks Automotive

	Comfort				Luxury			
BASE VEHICLE	L1	L2	L3	L4	L1	L2	L3	L4
Gross sales price H1	-	-	-	-	-	-	-	-
Gross sales price H2 (including MDF or ABS-plastic panels above windows)	-	3085	3085	3085	-	3735	3735	3735
Gross sales price H3 (including ceiling)	-	3435	3435	3435	-	-	4085	4085
OBLIGATED EXTRA PRICES								
Base vehicle equipped with sliding door left and right	-	95	95	95	-	95	95	95
B-pillar covers	-	340	340	340	-	340	340	340
WINDOWS								
Window left or right (price per piece), tinted, non-opening	-	249	249	249	-	249	249	249
ABS PARTITION WALL WITH INTEGRATED SAFETY WINDOW								
Bench cover with storage pocket, additional load space under the bulkhead	-	■	■	■	-	■	■	■
Storage pocket sliding door side partition wall	-	■	■	■	-	■	■	■
SEATING								
3-Seater contoured bench, covered with cloth as front seats	-	■	■	■	-	■	■	■
3-Seater contoured bench with 2 armrests in between, covered with cloth as front seats	-	234	234	234	-	234	234	234
4-Seater contoured bench, covered with cloth as front seats	-	150	150	150	-	150	150	150
Adjustable head restraints on all seating positions, as front seats	-	■	■	■	-	■	■	■
3-Point inertia-reel safety belt on all seating positions	-	■	■	■	-	■	■	■
FLOOR								
Floor heightening	-	■	■	■	-	■	■	■
Luxury step-in cover plastic, black	-	■	■	■	-	■	■	■
Floor before 2nd seat row, covered with fixed rubber mat	-	■	■	■	-	-	-	-
Floor before 2nd seat row, covered with fixed carpet mat	-	-	-	-	-	■	■	■
SIDE-WALL FINISHING								
Off-side finished with factory fitted lower cover	-	■	■	■	-	-	-	-
Sliding door(s) finished with factory fitted upper cover H2 and H3	-	■	■	■	-	-	-	-
Sliding door(s) finished with factory fitted lower cover	-	■	■	■	-	-	-	-
Off-side finished with lower and upper cover in tooled ABS-plastic, including ashtray- and cup holder	-	-	-	-	-	■	■	■
Storage pockets and 12 Volt connection integrated in lower off-side cover	-	-	-	-	-	■	■	■
Sliding door(s) finished with lower and upper cover in tooled ABS-plastic, incl. storage pockets	-	-	-	-	-	■	■	■
HEADLINING								
MDF headlining, grey	-	■	■	■	-	-	-	-
Tooled ABS-plastic headlining including LED-spots with on/off switch (3 pieces), covered in cloth as front headlining	-	-	-	-	-	■	■	■
H2: Extension part including ABS-plastic panels above windows	-	■	■	■	-	■	■	■
H3: Ceiling	-	-	-	-	-	-	■	■

Gross prices excl. VAT

■ Standard
\- Not available

Explanation of standard equipment and options:

Prices only apply in combination with a double cabin kit. Pricing ex-works, a surcharge for single packaging and transport applies.

No rights can be derived from this publication

BESTELLVORDRUCK
NISSAN NV400 "MultiCab"

Kundennummer	.....	**Bestelldatum**	.....
Firmenname	.....	**Gewünschter Liefertermin**	.....
Zusatz	.....	**Auftragsnummer**	.....
Straße	.....	**Baujahr**	.....
Postleitzahl	.....	**Kennzeichen**	.....
Ort	.....	**Fahrgestellnummer**	.....
Telefon	.....	**Ansprechpartner**	.....
Fax	.....		
		Unterschrift	.....

Radstand	☐ ~~**L1 FWD** 3.182~~ ☐ **L2 FWD** 3.682 ☐ **L3 FWD** 4.332 ☐ **L3 RWD** 3.682 ☐ **4 RWD** 4.335
Dachhöhe	☐ ~~H1 (Normaldach)~~ ☐ H2 (Mittelhochdach) ☐ H3 (Hochdach)
Gewünschte Ausführung und Menge	☐ **COMFORT** ◯ ☐ **LUXUS** ◯
Schiebetür	☐ Rechts ☐ Links ☐ Beidseitig
Fenster Laderaum	*ab Werk:* ☐ Keine ☐ Rechts ☐ Links ☐ Teilverglasung (rechts und links) ☐ Vollverglasung Achtung: Bei werkseitigen Schiebefenstern sind in der Luxus-Variante aufpreispflichtige Anpassungen notwendig!
Werkseitige Trennwand B-Säule	☐ Ja (B-Säulenverkleidungen müssen ersetzt werden) ☐ Nein
Stoffsorte	☐ Stoff **DARK GREY** (Serie) ☐ **KUNSTLEDER** (Aufpreis)

Kostenpflichtige Zusatzleistungen

OPTIONEN	☐ 4er-Sitzbank ohne Armlehnen ☐ 3er-Sitzbank mit 2 Armlehnen ☐ DIN-Kit / Trennwandgitter für DIN-Konformität gemäß UVV der BGF (DIN 75410-3 / ISO 27956 Ladungssicherung)
Techn. Abnahme	☐ Einzelabnahme gem. § 13 EG-FGV (TÜV / Teilegutachten) ☐ COC 2.Stufe MSTG-Verfahren (nur Neufahrzeuge ohne Erstzulassung möglich)

Anmerkungen

Bei Fragen kontaktieren Sie uns unter info@nordsysteme.de.
Sie finden weitere Produkte auf unserer Website www.Nordsysteme.de.